GHD HARTMANN international
Vertretungen in über 35 Ländern – siehe www.ghd.net

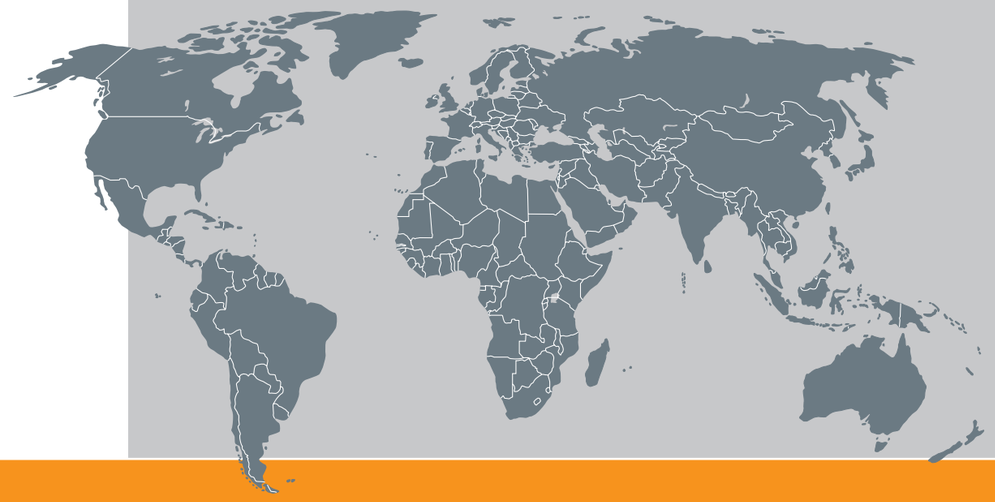

# SCHNEIDEN

## HS
DISC SLICER

## Technische Daten

| | | |
|---|---|---|
| Baumaße: | Länge:<br>Breite:<br>Höhe:<br>(komponentenabhängig) | 1300 mm<br>765 mm<br>1640 mm |
| Produktabmessungen: | Breite:<br>Höhe:<br>Schnittposition: | bis 150 mm<br>bis 80 mm<br>10-60 mm |
| Leistung: | pro Spur<br>max. 300 Produkte / min mit einem Ø bis 100 mm<br>max. 100 Baguettes / min bis zu einer Länge von 320 mm<br>(komponentenabhängig) | |
| Frequenzregelung: | Hitachi | |
| Anschlusswerte: | 230/400 Volt / 50 Hz | |
| Anschlussleistung: | 1,2 kW (komponentenabhängig) | |
| Gewicht: | 270 kg | |

**Mögliche Zusatzausrüstung:**
› Zusätzliche Messereinheiten für Keilschnitt und Doppelschnitt
› Doppeleinheit im gemeinsamen Rahmen
› Beölung der Schneider



**GHD Georg Hartmann Maschinenbau GmbH**
Schwalbenweg 24
D-33129 Delbrück, Germany
Tel: +49 (0)5250.9843-0
Fax: +49 (0)5250.9843-33
Web: www.ghd.net
E-Mail: info@ghd.net

# HS
## Disc Slicer

Vollautomatische Schneidemaschine für Baguettes, Hot Dog- und Hamburger-Brötchen. Die ankommenden Produkte werden von einem Ober- und Untergurt übernommen und mittels separat angetriebener Kreismesser geschnitten. Sämtliche Führungen sowie der Obergurt sind ohne Werkzeuge einstellbar. Der Maschinenrahmen und alle Verkleidungen sind aus Edelstahl gefertigt – wichtig für langen Werterhalt und gut für die einfache und hygienische Reinigung. Durch verschiedene Ausstattungen und Schneideranordnungen können Stegschnitt, Keilschnitt, einseitiger Schnitt und doppelter Stegschnitt in die Produkte eingebracht werden.

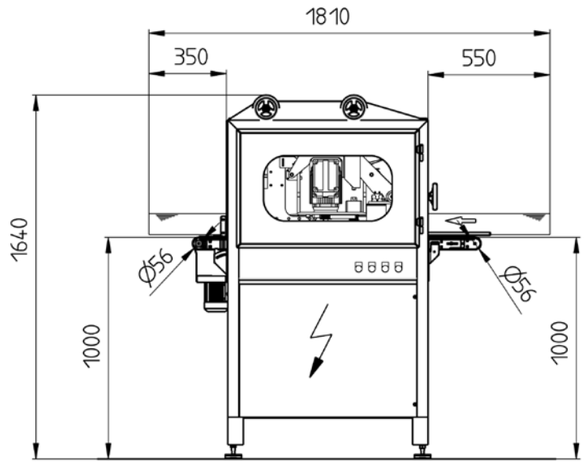


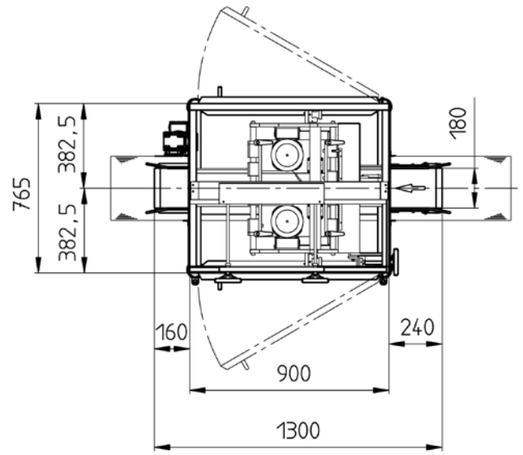


Unverbindliche Angebotszeichnung.

**Disc Slicer HS im Überblick**

- Ein- oder beidseitiger Einschnitt der Produkte, Schnitttiefe einstellbar
- Wahlweise mit und ohne Scharnierschnitt oder Stegschnitt, komponentenabhängig auch Keilschnitt und Doppelstegschnitt
- Einfach zu reinigende Fördergurte durch klappbare Umlenkungen
- Solide Schützsteuerung
- Maschinenrahmen und Verkleidungen aus Edelstahl
- Direkte Zugänglichkeit des Messerbereichs zwecks Reinigung und Messerwechsel
- Schnell umrüstbar
- Produkte bis zu einer Breite von 150 mm können geschnitten werden
- Vorschub und Drehzahl der Schneider regelbar

**Optional: Vereinzelungsdrehtisch VDD**
Der Vereinzelungsdrehtisch separiert ungeordnete kleine Backwaren, speziell Brötchen, Ciabatta oder kleine Baguettes und führt diese dem nachfolgenden Disc Slicer zu.