GHD HARTMANN international
Vertretungen in über 35 Ländern – siehe www.ghd.net

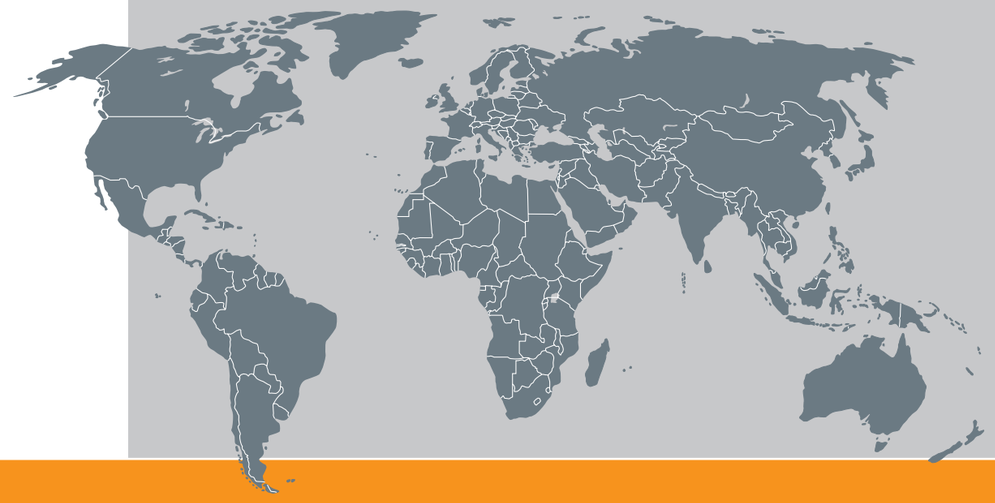

VERSCHLIESSEN

EC 101 HS
VERSCHLIESSGERÄT

Technische Daten

Baumaße:	Länge:	ca. 1930 mm
	Breite:	ca. 1355 mm
	Höhe:	ca. 950 mm
	Arbeitshöhe:	ca. 950 mm
Produktabmessungen:	Länge:	160-400 mm
	Breite:	100-180 mm
	Höhe:	50-120 mm
Leistung:	bis zu 40 Packungen / min (produktabhängig)	
Steuerung:	Omron	
Frequenzregelung:	Hitachi	
Anschlusswerte:	230/400 Volt / 50 Hz	
Anschlussleistung:	2 kW	
Luftanschluss:	min. 6,0 bar (ISO 8573-1)	
Gewicht:	350 kg	

Mögliche Zusatzausrüstung:
› Folienprinter „HPD“ zur Bedruckung von Kunststoff-Clipband

18 C

GHD Georg Hartmann Maschinenbau GmbH
Schwalbenweg 24
D-33129 Delbrück, Germany
Tel: +49 (0)5250.9843-0
Fax: +49 (0)5250.9843-33
Web: www.ghd.net
E-Mail: info@ghd.net

› EC 101 H
› EC 101 HS
› EC 101 IS
› EC 101 KS
› EC 104
› EC 108
› EC 130
› EC 135
› EC 140
› EC 140 S
› EC 150 V

EC 101 HS

Verschließgerät

Diese Verpackungsmaschine besteht aus einem Beutel-Aufblastisch und einem im rechten Winkel angeordneten horizontalen Verschließgerät. Der Maschinenrahmen und alle Verkleidungen sind aus Edelstahl gefertigt – wichtig für langen Werterhalt und gut für die einfache und hygienische Reinigung. Fahrrollen sowie die kompakte Bauform machen dieses Verschließgerät flexibel und an jedem Ort einsetzbar. Durch einfaches Öffnen der Maschinentüren sind alle Antriebselemente direkt zugänglich.
Mit dem Beutel-Aufblastisch werden die Beutel geöffnet. Ganzbrote oder geschnittene Brotlaibe können leicht von Hand eingebracht und auf das quer angestellte Produkt-Mitnehmerband abgelegt werden. Bürsten richten die befüllte Tüte aus, um ein optimales Verpackungsergebnis zu ermöglichen. Die befüllten Beutel werden automatisch zur Verschließstation transportiert. Eine integrierte Vakuum-Einrichtung saugt überschüssige Luft aus dem Beutel, bevor dieser verschlossen wird.

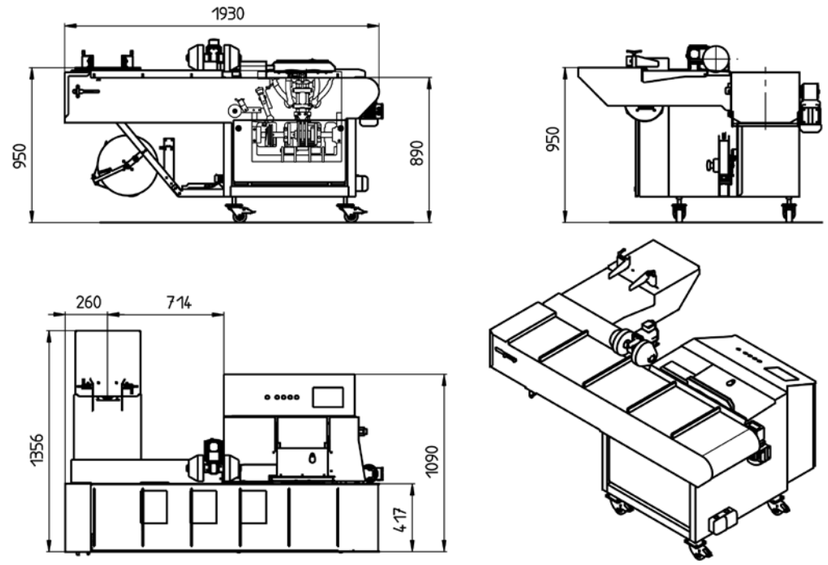

Unverbindliche Angebotszeichnung.

Die Verpackungsmaschine EC 101 HS kann leicht verschoben und in den gewünschten Arbeitsbereich speziell hinter Hartmann Schneidemaschinen positioniert werden.

Ergonomischer Aufblastisch
Aufblastisch zum Öffnen der Beutel. Ganzbrote oder geschnittene Brotlaibe können leicht von Hand eingebracht werden.

Bedienpult
Intuitive Bedienung über kompaktes Touch Screen.

Bürste und Vakuum-Clipstation
- Die Anstreifbürsten richten das Produkt aus.
- Die Vakuum-Einrichtung saugt überschüssige Luft aus dem Beutel.
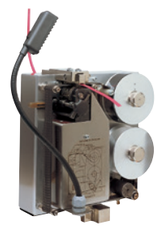
Optional: Druckgerät
Folienprinter „HPD“ zur Bedruckung von Kunststoff-Clipband.