GHD HARTMANN international
Vertretungen in über 35 Ländern – siehe www.ghd.net

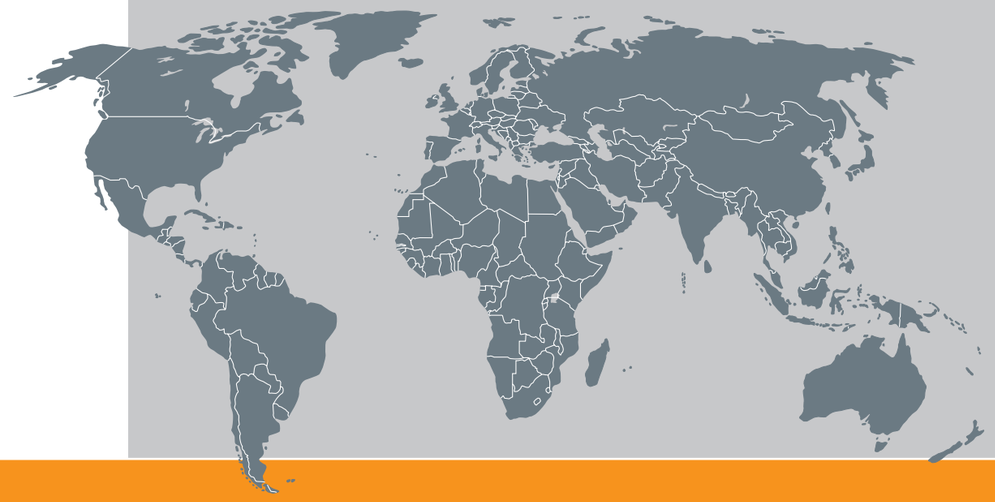

SCHNEIDEN

DS
MEHRFACH-DISCSCHNEIDER DS

Technische Daten

Baumaße:	Länge: Breite: Arbeitshöhe:	1500 - 1900 mm kundenspezifisch ca. 1000 mm
Produktabmessungen:	Durchmesser/Breite: Höhe:	min.50 mm 20-80 mm
Leistung:	produktspezifisch, ca. 10.000 Produkte /h je Spur	
Durchmesser Kreismesser:	kundenspezifisch	
Steuerung:	Schützsteuerung	
Steuerspannung:	24 Volt / DC	
Frequenzregelung:	Hitachi	
Pneumatik:	Festo	
Anschlusswerte:	230/400 Volt / 50 Hz	
Anschlussleistung:	ca. 2 kW	
Druckluft:	min. 6,0 bar (ISO 8573-1)	

GHD Georg Hartmann Maschinenbau GmbH
Schwalbenweg 24
D-33129 Delbrück, Germany
Tel: +49 (0)5250.9843-0
Fax: +49 (0)5250.9843-33
Web: www.ghd.net
E-Mail: info@ghd.net

GHD HARTMANN

GHD HARTMANN

DS

Mehrfach-Discschneider DS

Automatische Schneidemaschine für Baguettes, Hot Dog- und Hamburger-Brötchen. Die ankommenden Produkte werden von einem Ober- und Untergurt übernommen und mittels zentral angetriebener Kreismesser geschnitten. Sämtliche Führungen sowie der Obergurt sind ohne Werkzeuge einstellbar. Der Maschinenrahmen und alle Verkleidungen sind aus Edelstahl gefertigt – wichtig für langen Werterhalt und gut für die einfache und hygienische Reinigung. Durch verschiedene Schneideranordnungen können auf allen Spuren gleichzeitig ein Scharnierschnitt, oder mit reduzierter Anzahl von Spuren gleichzeitig Stegschnitte eingebracht werden.

Unverbindliche Angebotszeichnung.

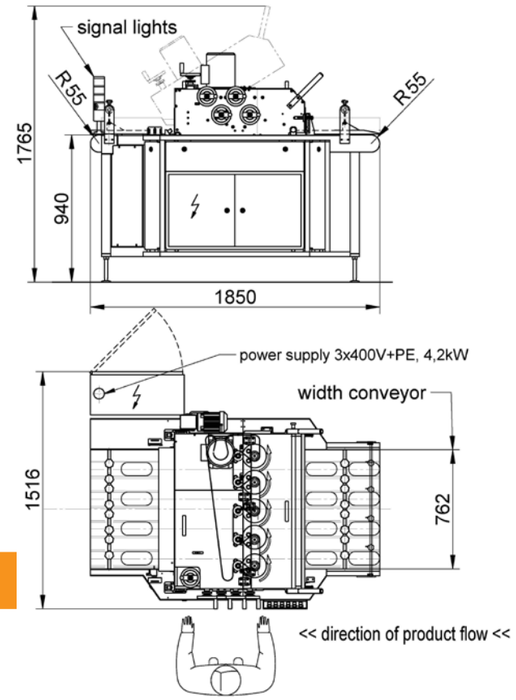

Optimal zur Verbindung mit einer Autoload Linie, Pillow-Pack Linie oder als Einzelgerät.

DS im Überblick

- Einzelmaschine oder integriert in eine Produktionslinie
- Kundenspezifisch angepasste Anzahl von Schneidmessern
- Sichere Produktführung
- Horizontaler Stegschnitt oder Scharnierschnitt
- Einfache Verstellung der Schneideposition und Führungen
- Gute Zugänglichkeit zur Reinigung und Wartung

Optimal:
Zentralverstellung für Messerpositionen in Höhe und Einschnitttiefe.

Optimal:
Gute Zugänglichkeit zur Wartung und Reinigung.

Optimal:
Gute Zugänglichkeit zum Messerwechsel oder zur Reinigung.

Optimal:
Sichere Produktführung mit einfacher Verstellmöglichkeit.