GHD HARTMANN internacional

Con representantes en más de 35 países – visite www.ghd.net

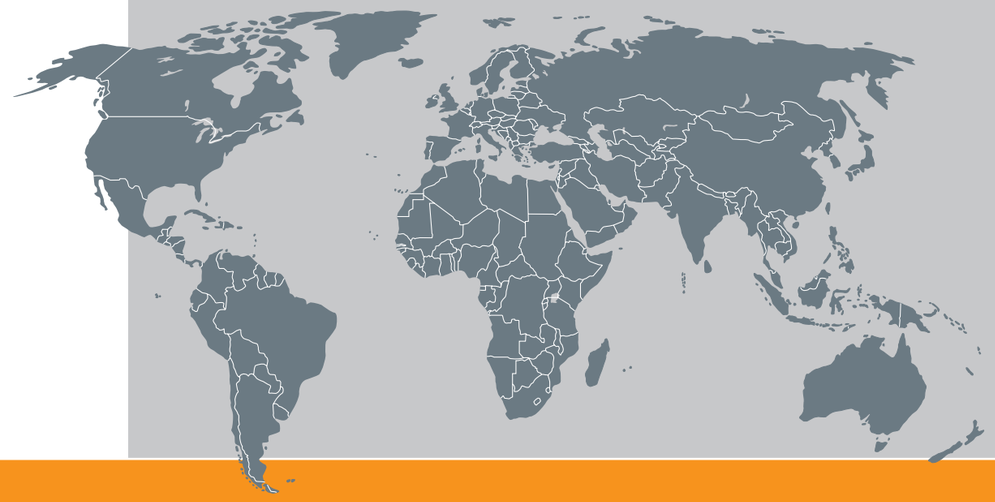

ENVASADO

VS 320 SV
EMBOLSADORA

Datos técnicos

Dimensiones del equipo:	Longitud:	aprox. 4295 mm
	Anchura:	aprox. 2035 mm
	Altura de trabajo:	min. 955 mm
	Altura total:	min. 1790 mm
	Altura contenedor partículas film:	2545 mm
Dimensiones de producto:	Longitud:	60-300 mm
	Anchura:	máx. 260 mm
	Altura:	20-150 mm
	(otras dimensiones disponibles bajo petición)	
Capacidad:	hasta 70 paquetes / min (dependiendo del tipo del producto)	
Controlador:	Omron	
Variador de frecuencia:	Omron / Yaskawa	
Material bolsas:	PE/PP	
Alimentación eléctrica:	230/400 Volt / 50 Hz	
Potencia requerida:	4.0 kW	
Aire comprimido:	min. 6.0 bar (ISO 8573-1)	
Peso:	1600 kg	

Opcionales disponibles:
- Impresora transferencia térmica HPD para impresión sobre banda de clip
- Ejecución en acero inoxidable
- Diseño para instalación en sala blanca
- VS 320 SV 14: anchura de producto de hasta 14" / 360 mm
- Cierre mediante clip metálico

17 A

GHD Georg Hartmann Maschinenbau GmbH

Schwalbenweg 24
D-33129 Delbrück, Alemania

Tel: +49 (0)5250.9843-0
Fax: +49 (0)5250.9843-33

Web: www.ghd.net
E-mail: info@ghd.net

GHD HARTMANN

- VS 320 / VS 320 S
- VS 320 SV

GHD HARTMANN

VS 320 SV

Embolsadora de alta capacidad para productos planos

Embolsadora automática de alta capacidad diseñada para productos grandes y planos, como tortillas de trigo. Gracias a su capacidad de embolsar y sellar, y la presencia de servomotores en la mayoría de sus ejes, este equipo satisface los complejos requerimientos del Packaging a nivel internacional.
El diseño y dimensionado del accionamiento permite lograr una alta precisión en el proceso de embolsado y reduce al mínimo las tareas de mantenimiento necesarias.
Gracias a la completa separación del área del procesamiento del producto y las áreas mecánicas, estas máquinas también cumplen con todas las expectativas relacionadas con la higiene y permite su uso en salas blancas.

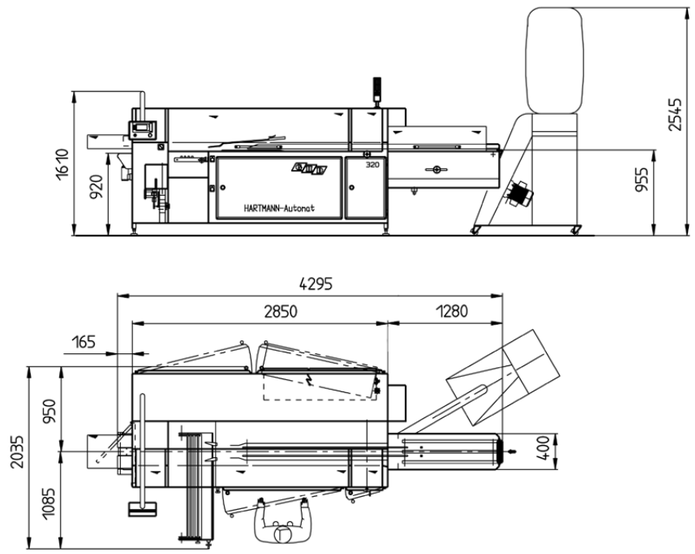

Propuesta de layout no vinculante.

Depósito para partículas de film
Eliminación mediante vacío de las partículas de film generadas durante el termosellado.

Resumen de las características del equipo VS 320 SV

- Accionamientos servomotorizados
- Parada del equipo en caso de falta de bolsas
- Unidad de pre-apertura e inflado de la bolsa controlada por pulsos
- Unidad de apertura de bolsas mediante vacío
- Filtro de cartucho para esterilización del aire que vaya a entrar en contacto con el producto
- Empujador de producto con vacío incorporado para extracción de aire de la bolsa
- Abridores de bolsas fácilmente ajustables en anchura y altura
- Barra de sellado por pulsos con control de temperatura

Alimentación
Guías flexibles y ajustables a la anchura de los diferentes productos.

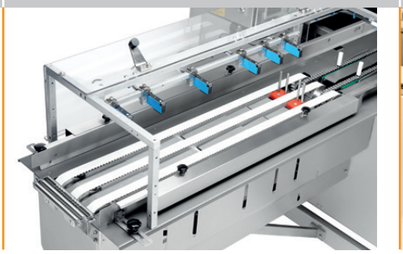

Reposición automática del mazo de bolsas
El sistema de cambio automático de bolsas “ABM” evita paradas innecesarias durante la operación.

Siempre a mano
Posibilidad de guardar diferentes sets de abridores de bolsa en el interior de los paneles del equipo.

Bomba de enfriamiento
Robusto sistema de refrigeración para la barra de sellado.

Termosellado
Barra de sellado por pulsos para un acabado preciso.

Opcional: Cerrado de bolsas mediante clip
Posibilidad de cerrado de las bolsas con el contrastado sistema clip de Hartmann.