GHD HARTMANN international

Представителства в повече от 35 страни - вижте www.ghd.net

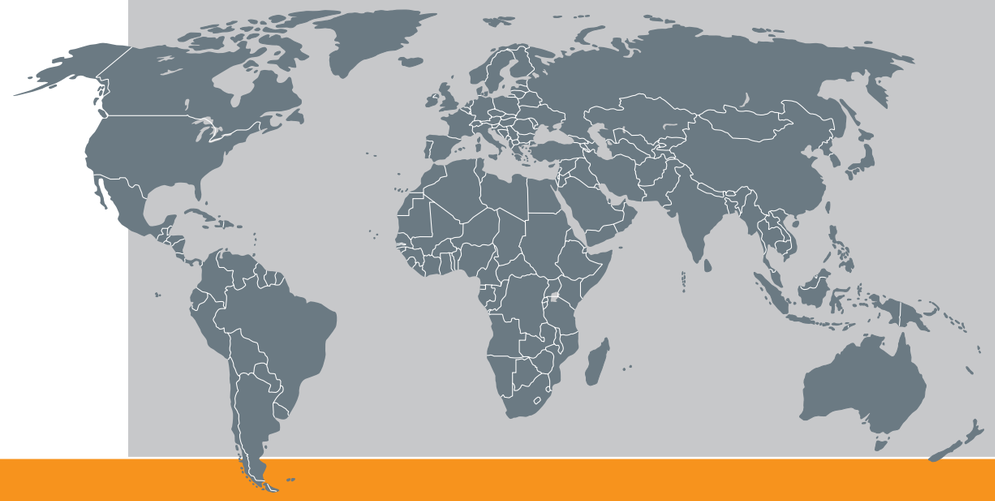

SLICING

SL 30

Лентов банциг модел Селектра

Технически данни

Габарити:	Дължина: Ширина: Височина:	около 3145 mm около 1150 mm около 2600 mm
Размери на продукта:	Дължина: Височина:	160-400 mm 50-180 mm
Производителност:	около 3800 бр / час (в зависимост от продукта)	
Скорост ножове:	променлива от 180-400 m / мин.	
Дължина на ножове:	176 инча / около 4.5 m	
Управление:	Omron	
Инвертори:	Hitachi	
Пневматика:	Festo	
Захранване:	230/400 Волта / 50 Hz	
Мощност:	6.5 kW	
Сгъстен въздух:	мин. 6.0 bar (ISO 8573-1)	
Тегло:	1600 kg	

Bulgaria 17 A

GHD Georg Hartmann Maschinenbau GmbH

Schwalbenweg 24
D-33129 Delbrück, Germany

Tel: +49 (0)5250.9843-0
Fax: +49 (0)5250.9843-33

Web: www.ghd.net
E-mail: info@ghd.net

GHD HARTMANN

› SL 20
› SL 25
› SL 30
› SL 50

GHD HARTMANN

SL 30

Лентов банциг модел Селектра

Напълно автоматичен лентов банциг предназначен за нарязване на раличен тип хляб (тостерен, заводски , ръжен и др.). Рязането се осъществява посредством лентови ножове. Дължината на ножовете е 176 инча измерена между двата хромирани барабана. Самоносещата тръбопроводна рама осигурява безпроблемното функциониране на машината. Дизайнът на вратите и капаците позволява лесен достъп за почиставне и подмяна на ножове.

Ориентировъчни схеми.

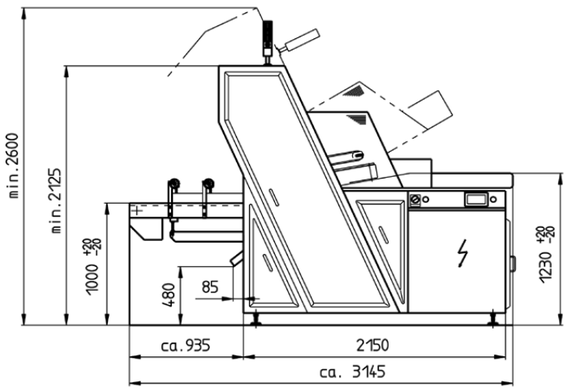

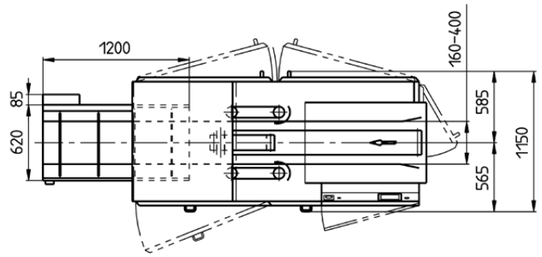

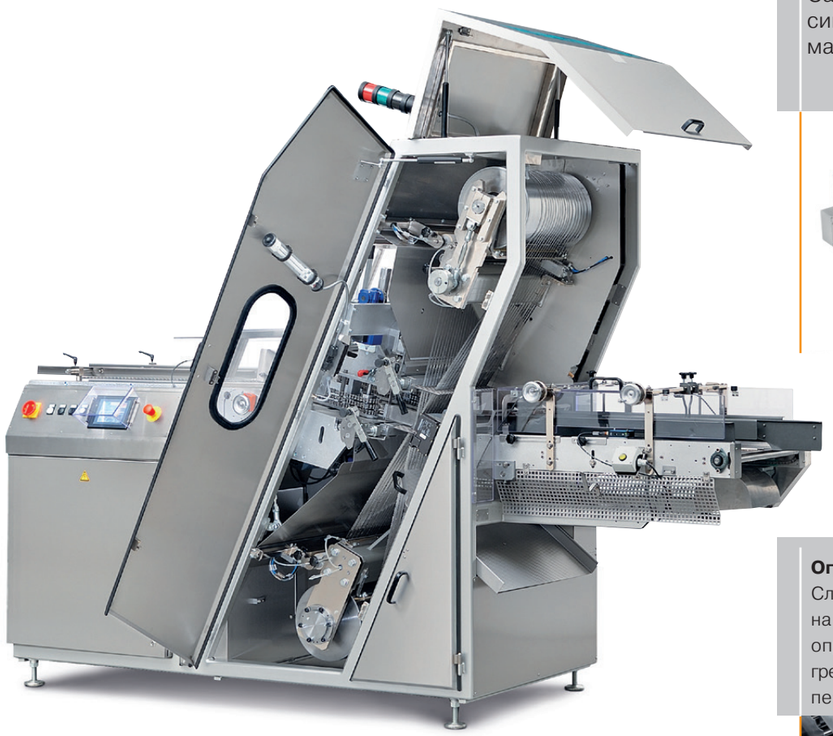

Изходящ конвейер
Самостоятелно задвижване и синхронизация към пакетираща машина.

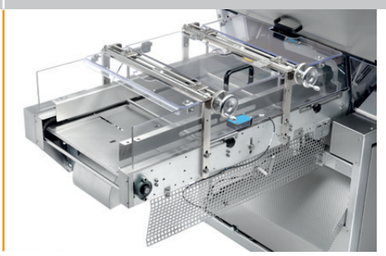

Описание на функциите на лентов банциг модел Селектра SL 30:

- Независимо окачване на задвижващия и паразитен барабан
- Слабо износващо се хромирано покритие на повърхностите на барабаните за по-дълъга експлоатация на ножовете Pneumatic blade tensioning device
- Задвижването на ножовете е посредством 5,5 kW трифазен мотор.
- Програмно управление и пневматично опъване на ножовете
- Датчик за скъсан нож, който спира работата на машината
- Регулиране на скоростта на входящият конвейер
- Входящ конвейер съставен от горно , долно и странично лентово задвижване
- Настройка на входящият конвейер спрямо разичните габарити на прдукта посредством сензорен екран
- Възможно е регулиране на геометрията на рязане +/- 15 градуса
- Интуитивно управление от сензорен екран

Допълнителни опции:

- Допълнителни водачи на ножовете (възможна дебелина на филия 7-20 mm)
- Патентована система за смазване на ножовете
- Версия от неръждаема стомана
- Конструирана съобразно изискванията за „бяла стая“
- UV лампи за стерилизация
- Ножове задвижвани от 7.5 kW трифазен мотор
- Ножове задвижвани от 11 kW трифазен мотор
- SL 30 XL: с работна ширина до 550 mm
- SL 30 XLS: Комбинирана със стъпково променяне на дебелината на сряза
- SL 30 XXL: с работна ширина до 750 mm

Ограничители на ножовете
Слабо износващо се хромирано покритие на повърхностите на ограничителите и опростената конструкция на захващане към гребена им осигуряват дълъг експлоатационен период и лесно обслужване.

Допълнително: Смазване на ножовете
Патентована система за смазване на ножовете.

Система за смазване на долнит барабан.

Система за смазване на горният барабан.