GHD HARTMANN international

Rappresentata in più di 35 paesi – vedere www.ghd.net

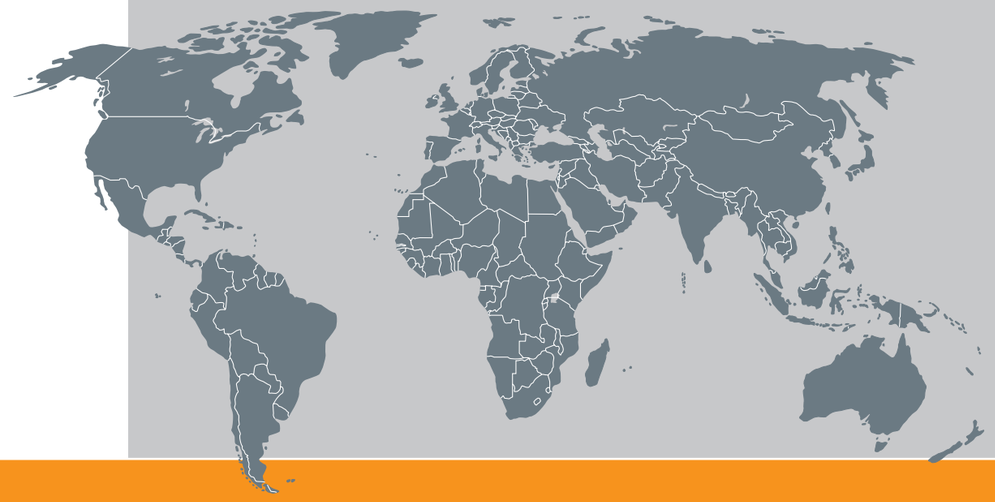

# CHIUSURA CON CLIP

## EC 108

MACCHINA DI SIGILLATURA E TAGLIO

## Dati tecnici

| | | | |
|---|---|---|---|
| Dimensioni: | Lunghezza: | ci. | 3530 mm |
| | Larghezza: | ci. | 1210 mm |
| | Altezza: | ci. | 2040 mm |
| Dimensioni del prodotto: | Lunghezza: | | 100-390 mm |
| | Larghezza: | | 100-165 mm |
| | Altezza: | | 100-160 mm |
| | Larghezza sacchetto: | max. | 340 mm |
| | (Le dimensioni potrebbero non essere combinate in generale) | | |
| Produzione: | ci. 50 sacchetti / min | | |
| Controllore: | Omron | | |
| Controllore di frequenza: | Hitachi | | |
| Alimentazione di energia: | 400 Volt / 50 Hz | | |
| Ingresso di energia: | ci. 3,0 kW | | |
| Aria compressa: | min. 6,0 bar (ISO 8573-1) | | |
| Peso: | 1500 kg | | |

18 A


**Distributore per l'Italia:**
**FOOD TECHNOLOGY Srl**

Via Adua 3
25015 Desenzano del Garda
(BS), Italia

Tel: +39 030 9912746
Fax: +39 030 7870262

Web: www.foodtechnology.it
E-Mail: info@foodtechnology.it

**GHD Georg Hartmann Maschinenbau GmbH**

Schwalbenweg 24
D-33129 Delbrück, Germany

Tel: +49 (0)5250.9843-0
Fax: +49 (0)5250.9843-33

Web: www.ghd.net
E-Mail: info@ghd.net


GHD HARTMANN

› EC 101 H
› EC 101 HS
› EC 101 IS
› EC 101 KS
› EC 104
› EC 108
› EC 130
› EC 135
› EC 140
› EC 140 S
› EC 150 V


GHD HARTMANN

# EC 108

## Macchina di Sigillatura e Taglio

Questa confezionatrice consiste di una unità di sigillatura per sacchetti di plastica pieni e una unità di chiusura/taglio per creare una arricciatura a forma di rosetta. Molti prodotti come pagnotte di pane tagliate a fette o non tagliate possono essere riempite manualmente o automaticamente in sacchetti prefabbricati. Essi sono depositati su un nastro di trasporto con una inclinazione di 20 gradi.
Un sistema a vuoto integrato evacua l'aria in eccesso dal sacchetto prima che esso sia sigillato e che sia rimossa qualsiasi sovrapposizione di pellicola. Un dispositivo speciale crea una disposizione uniforme dell'arricciatura che è fissata da una graffa addizionale. Il risultato finale è una confezione perfettamente insaccata, di ottima qualità chiusa correttamente.

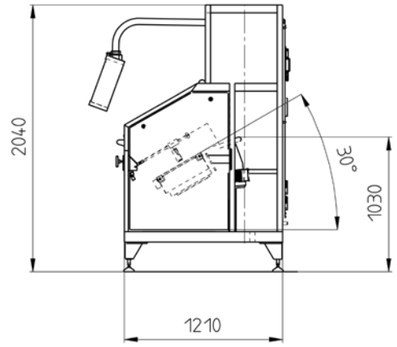


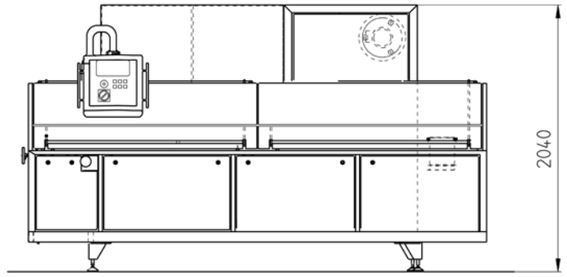


Disegno di montaggio suggerito non vincolante.

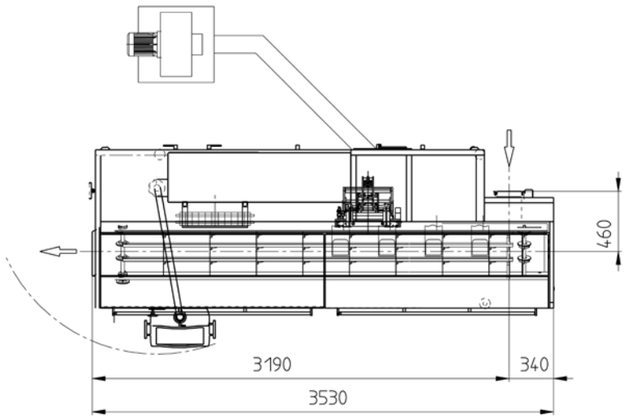

Costruzione della macchina in versione destrorsa o versione sinistrorsa.

**Panoramica di caratteristiche di macchina di sigillatura e piegatura EC 108**

- Chiusura ottimale di sacchetti in un sistema compatto
- Comprende in una macchina: sigillatura di sacchetti, formattazione, unità di piegatura di arricciatura a rosetta e di chiusura

Un dispositivo speciale crea una disposizione uniforme dell'arricciatura che è fissata da una graffa addizionale. Il risultato finale è una confezione perfettamente insaccata, di ottima qualità chiusa correttamente.

**Ottimale:**
Chiusure ottimali di sacchetti con un sistema di Hartmann compatto completamente automatizzato.

**Ottimale:**
Cappe grandi offrono una vista chiara e accesso diretto.

**Collettore di deposito di film**
Rimozione a vuoto per depositi di film prodotti durante la sigillatura. I depositi sono raccolti in un sacchetto di plastica sostituibile.